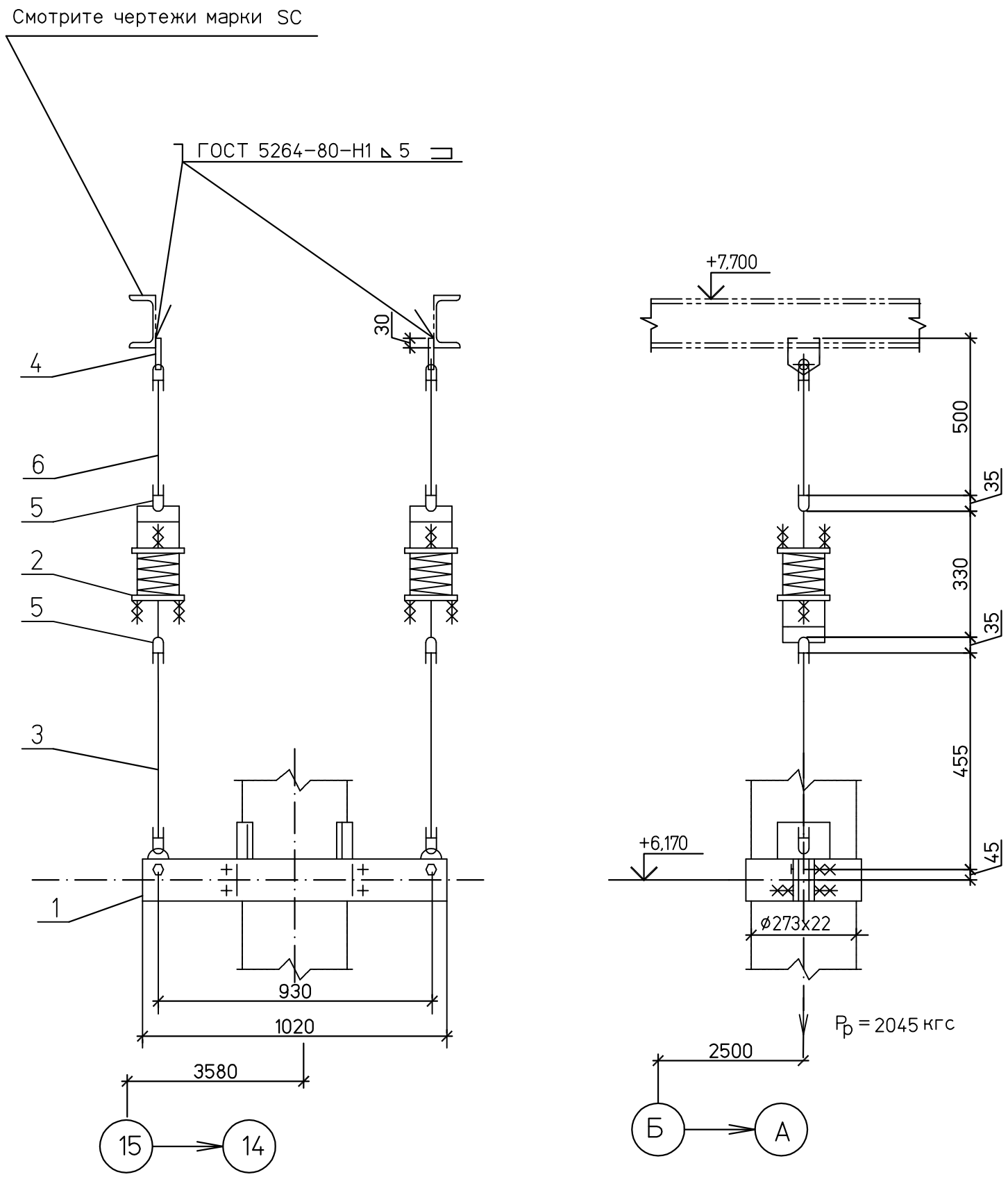

Спецификация деталей

Поз.	Обозначение	Наименование	Кол	Материал	Масса,кг ед.	Масса,кг общ.	Приме-чание
1	09 ОСТ 108.275.56-80	Блок хомутовый	1	Сборный	50,0	50,0	
2	06 ОСТ 108.275.58-80	Блок пружинный	2	Сборный	18,1	36,2	
3	04 ОСТ 108.632.02-80	Тяга с серьгой	2	Сборный	4,0	8,0	Тягу обрезать на монтаже
4	04 ОСТ 108.632.01-80	Тяга с проушиной	2	Сборный	4,26	8,52	
5	04 ОСТ 108.643.01-80	Ушко	4	20ГОСТ1050-88	0,49	1,96	
	ГОСТ 9467-75	Наплавленный металл		Э42А		0,55	

ИТОГО: 105,2 кг

1 Монтажный чертеж № 1350.12.38А-30UHJ-1600-TD л.38

2 Технические требования к сварке деталей опор трубопроводов смотрите ОСТ 108.275.50-80.

ХАРАКТЕРИСТИКИ ПРУЖИНЫ											Нагрузка на несущие конструк-ции
ТАБЛИЧНЫЕ ДАННЫЕ			ПРИ УСТАНОВКЕ		В РАБОЧЕМ СОСТ.		В ХОЛОДН. СОСТ.		ПРИ ГИДРОИСПЫТ		
Допускаемая рабочая нагрузка Рмакс.кгс	Прогиб при допускаемой раб.нагр λмакс.мм	Высота пружины в своб. сост. Нсв.мм	Высота пружины Нуст.мм	Нагрузка на пружину Руст.кгс	Высота пружины Нраб.мм	Нагрузка на пружину Рраб.кгс	Высота пружины Нхол.мм	Нагрузка на пружину Рхол.кгс	Высота пружины Нг.мм	Нагрузка на пружину Рг.кгс	Рконстркгс
1666	70	201	120	1928	158	1023	158	1034	–	1071	2250

Изм.	Кол.уч.	Лист	№док.	Подп.	Дата
Н. контр.		Михеев			
Проверил		Шкитилева			
Разработал		Голуб			

1350.12.38А-30UHJ-1600-TD

Объекты III очереди строительства ЗАО СГК (ТЭЦ)

Трубопроводы машзала БВД в осях 16-28 в рядах А-В и внутристанционные трубопроводы.

Стадия	Лист	Листов
Р	40.5	

Паропровод турбины ст. №8

Пружинная подвеска 5

ОТКРЫТОЕ АКЦИОНЕРНОЕ ОБЩЕСТВО ИНСТИТУТ ТЕПЛОЭЛЕКТРОПРОЕКТ НИЖНИЙ НОВГОРОД

Формат А3

ИНВ.N ПОДЛ. 83547 | ПОДПИСЬ И ДАТА | ВЗАМ.ИНВ.N